

IPPE10DNM

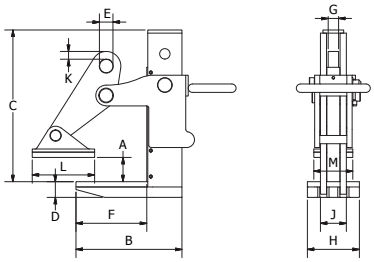

IPPE10NM_A

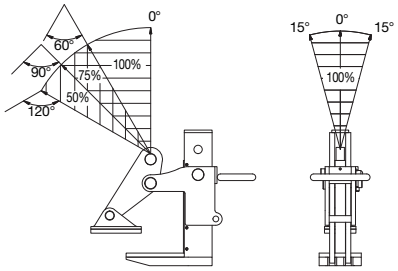

IPPE10NM_B

IPBK10 Trägerklemmen

Traglast 500–4.000 kg

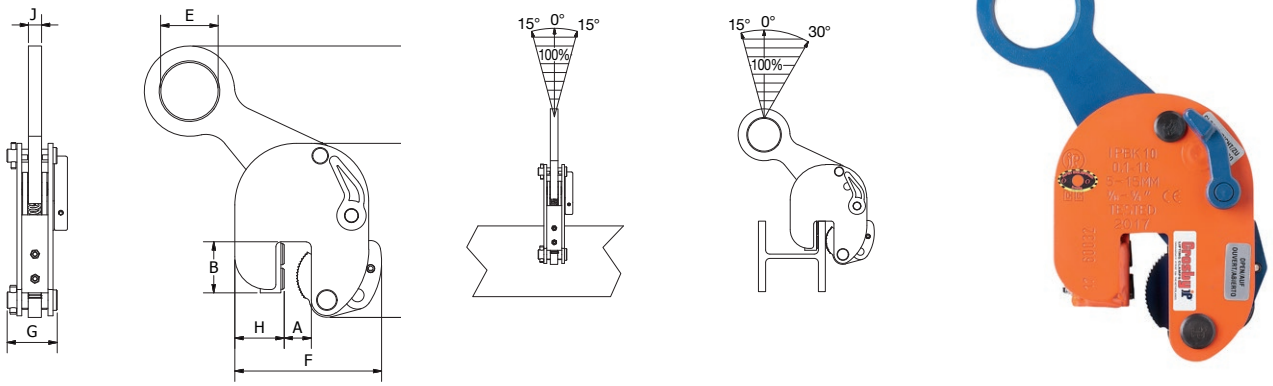

Modell	Traglast	Greifbereich A	Abmessungen								Gewicht	Preis pro Stück
			B	C	D	E	F	G	H	J		
	kg	mm	mm	mm	mm	mm	mm	mm	mm	mm	kg	Euro
0.5 IPBK10	500	5 – 15	43	134	216	45	120	48	45	10	2,4	497,00
1 IPBK10	1.000	5 – 15	43	152	230	45	123	47	45	10	2,6	570,00
2 IPBK10	2.000	5 – 25	62	223	341	70	198	61	70	16	7,3	683,00
4 IPBK10	4.000	5 – 28	75	181	431	100	232	78	72	20	16,9	1.005,00

IPV(U)Z Trägerklemmen

Modell IPVUZ: Universalhebeöse
Modell IPVZ: Feststehende Hebeöse

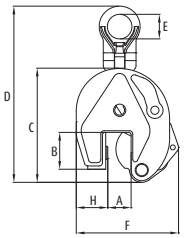

Modell	Traglast	Greifbereich A	Abmessungen								Gewicht	Preis pro Stück
			B	C	D	E	F	G	H	K		
	kg*	mm	mm	mm	mm	mm	mm	mm	mm	mm	kg	Euro
0.75 IPVUZ	750	0 – 15	26	130	216	40	115	42	30	11	1,8	639,00
1.5 IPVUZ	1.500	0 – 20	55	200	378	70	200	61	64	16	6,9	967,00
feststehende Hebeöse												
0.75 IPVZ	750	0 – 15	26	130	203	40	115	42	30	11	2,1	416,00
1.5 IPVZ	1.500	0 – 20	55	200	339	70	180	61	64	16	5,9	a.A.

* Sicherheitsfaktor auf Basis von EN 13155 und ASME B30.20 // IPVZ 0.75 u. 1.5 t werden nur auf Anfrage produziert